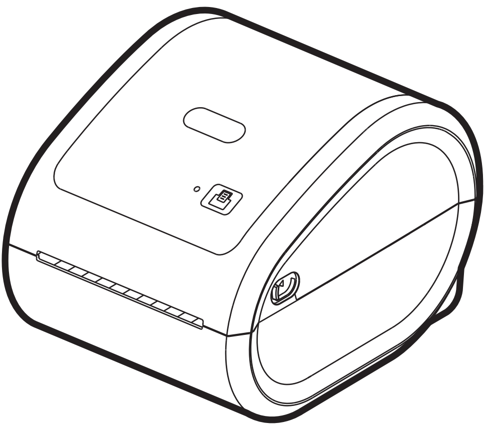

Quick Start Guide

Printing on a Mobile Device

Drucken auf einem mobilen Gerät

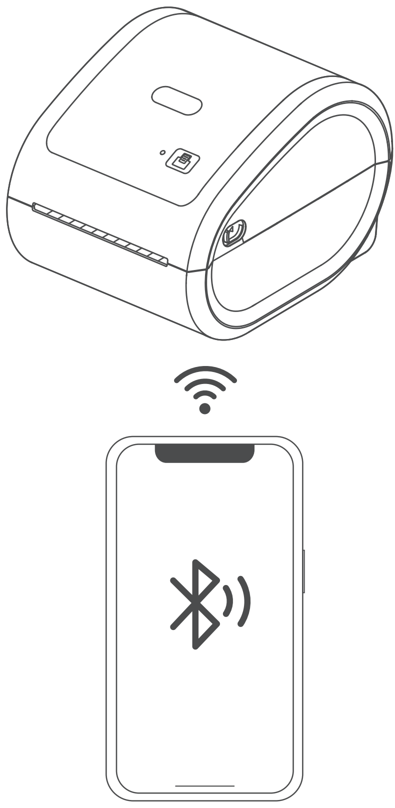

1

1

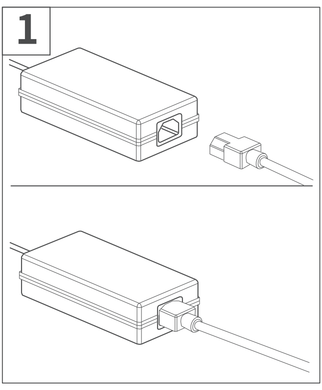

2

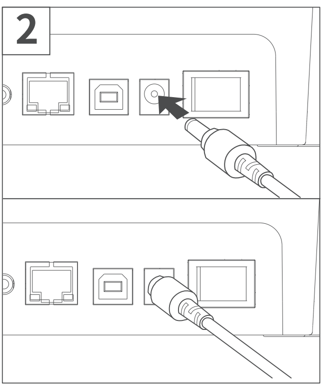

3

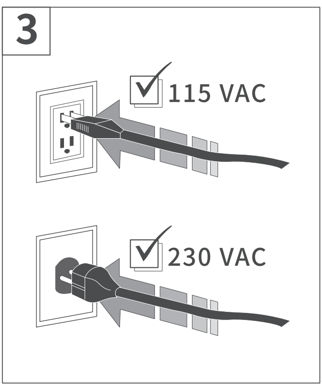
115 VAC
230 VAC

4

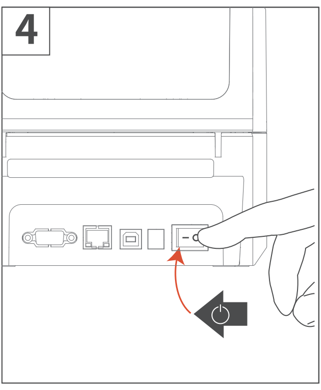

English Please follow the sequence of the above picture to operate.

Deutsch Bitte befolgen Sie die Reihenfolge der obigen Abbildung zur Bedienung.

2

5

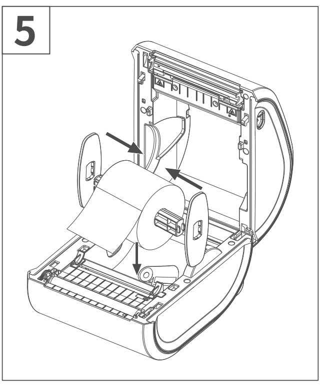

6

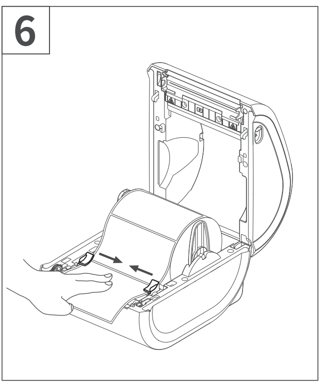

7

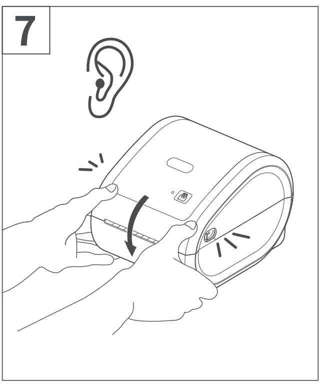

8

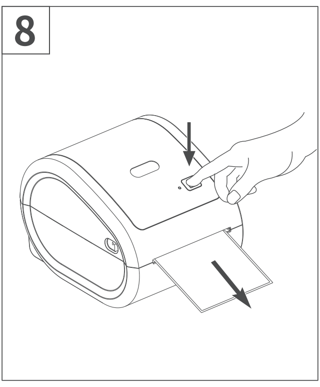

English Insert label and ensure it is straight and smooth.
Hold Feeder until the purple light on.

Deutsch Legen Sie das Etikett ein und stellen Sie sicher, dass es gerade und glatt ist. Halten Sie die Vorschubtaste, bis das violette Licht auf.

3

Google Play

App Store

Labelife

English Search Labelife on App Store or Google Play to get the App.
Or please scan the QR Code to download the App.

Deutsch Suchen Sie nach Labelife im App Store oder bei Google Play, um die App zu erhalten. Oder scannen Sie bitte den QR-Code, um die App herunterzuladen.

4

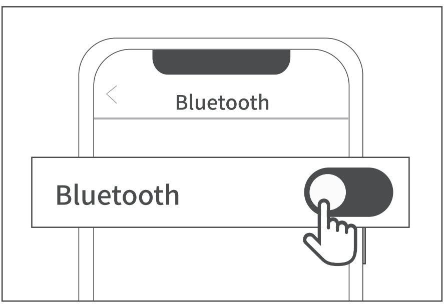
Bluetooth
Bluetooth

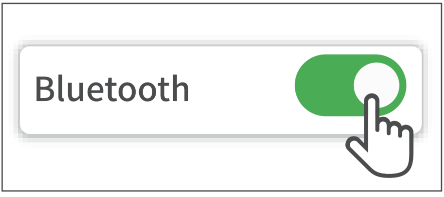

English Turn on Bluetooth from phone settings.

Deutsch Aktivieren Sie Bluetooth in den Telefoneinstellungen.

5

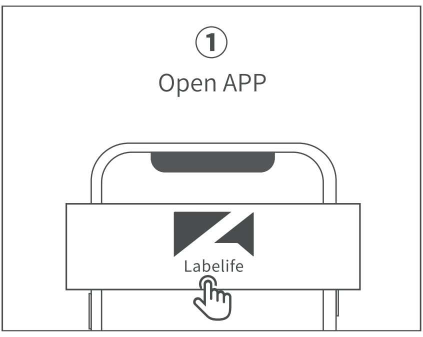
① Open APP

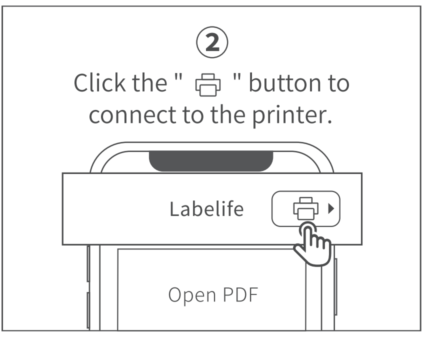
② Click the " 🖶 " button to connect to the printer.
Labelife
Open PDF

English Connect the printer via Bluetooth in the Labelife App.
* Due to the mobile phone system requirements, App needs access to location, so you need to enable GPS and confirm authorization (Android only).

Deutsch Verbinden Sie den Drucker über Bluetooth in der Labelife App.
* Aufgrund der Systemanforderungen des Mobiltelefons benötigt die App Zugriff auf den Standort, daher müssen Sie GPS aktivieren und die Autorisierung bestätigen (nur Android).

Printing on a Computer
Drucken auf einem Computer

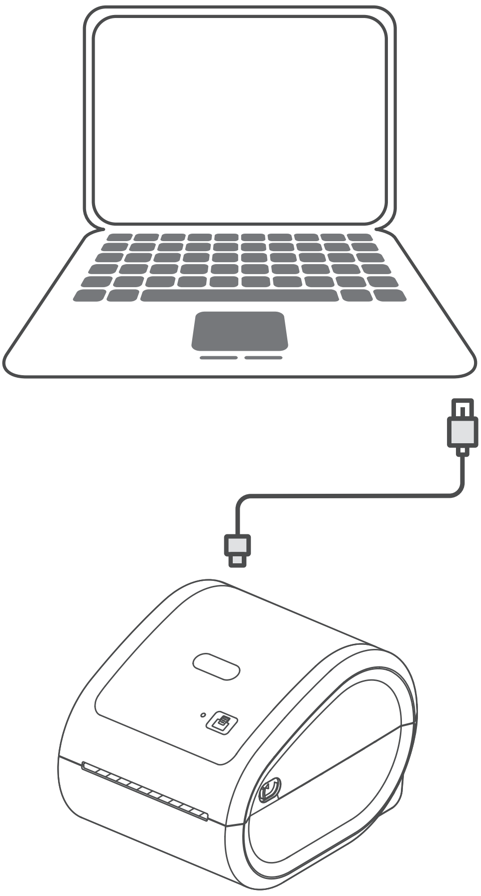

1

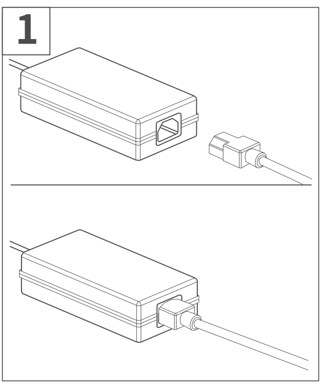

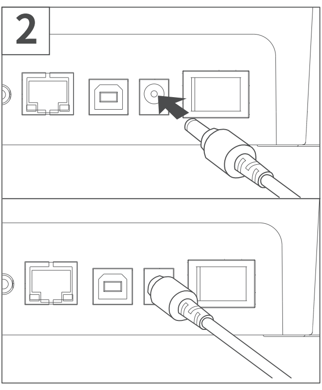

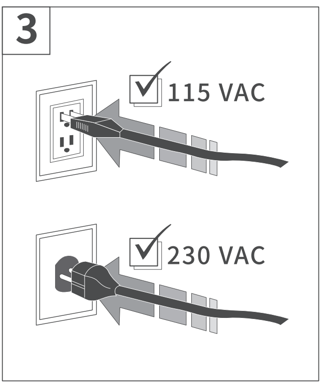
3
115 VAC
230 VAC

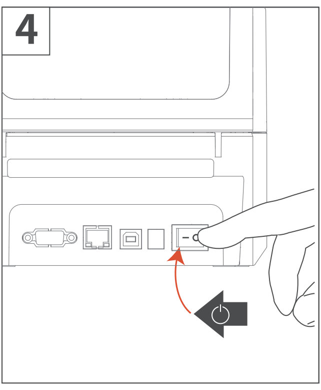

English Please follow the sequence of the above picture to operate.

Deutsch Bitte befolgen Sie die Reihenfolge der obigen Abbildung zur Bedienung.

2

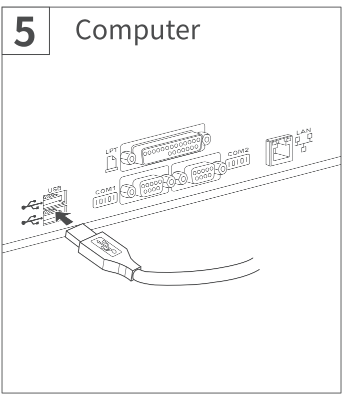
5
Computer
LPT
COM1
COM2
LAN
USB

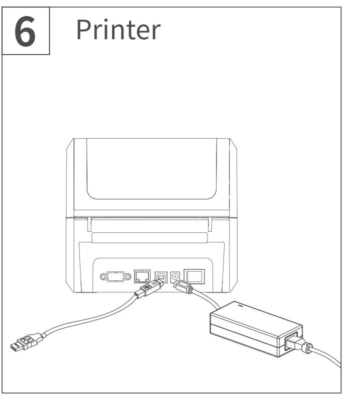

3

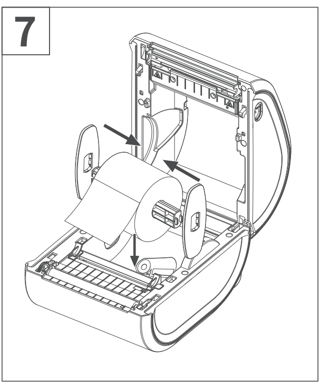

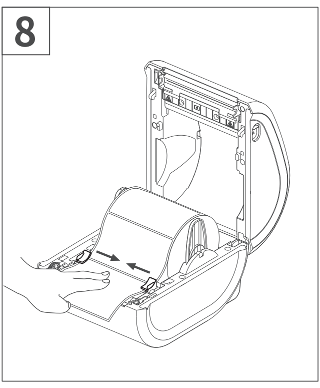

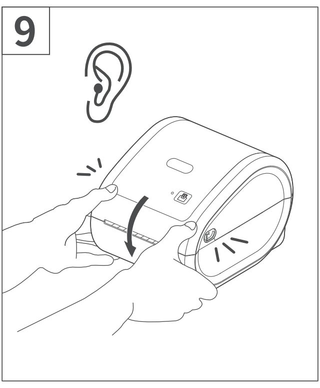

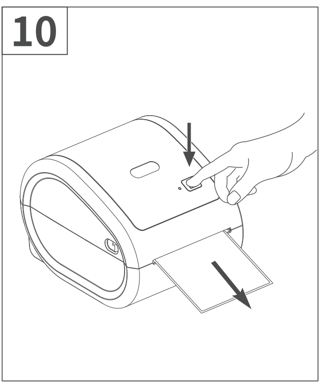

English Insert label and ensure it is straight and smooth. Hold Feeder until the purple light on.

Deutsch Legen Sie das Etikett ein und stellen Sie sicher, dass es gerade und glatt ist. Halten Sie die Vorschubtaste, bis das violette Licht auf.

4

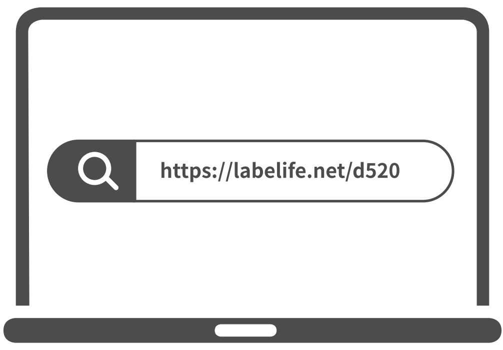
https://labelife.net/d520

Driver for Windows

Driver for MacOS

English Open the link. Download the corresponding driver for your computer system.

Deutsch Öffnen Sie den Link. Laden Sie den entsprechenden Treiber für Ihr Computersystem herunter.

5

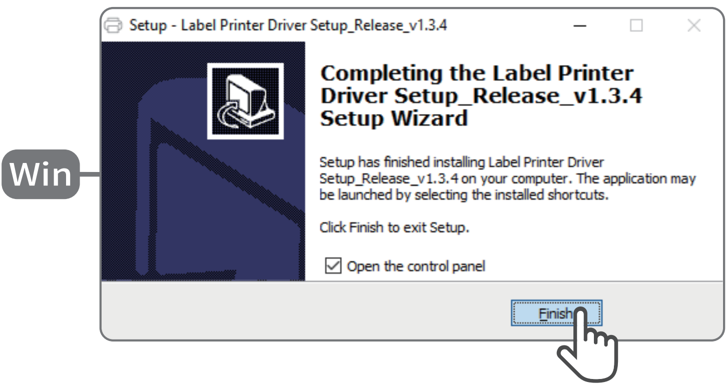
Win
Setup - Label Printer Driver Setup_Release_v1.3.4
Finish

Completing the Label Printer Driver Setup_Release_v1.3.4 Setup Wizard

Setup has finished installing Label Printer Driver Setup_Release_v1.3.4 on your computer. The application may be launched by selecting the installed shortcuts.

Click Finish to exit Setup.

☑ Open the control panel

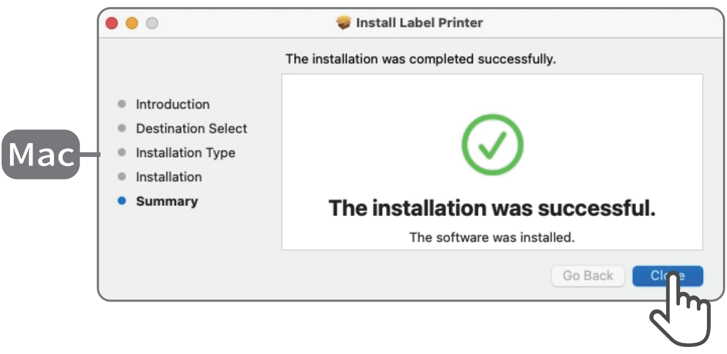
Mac
Install Label Printer
Introduction
Destination Select
Installation Type
Installation
Summary
Go Back
Close

The installation was completed successfully.

The installation was successful.

The software was installed.

English Please run the driver complete installation.

Deutsch Führen Sie die vollständige Installation des Treibers aus.

Appendix
Anhang

1. Chrome Extension Installation
Installation der Chrome-Erweiterung

English Please add the "Labelife" extension in the Chrome Web Store. Compatible with ChromeOS system computers, MacOS Chrome browser. NOT compatible with Windows Chrome browser.

Deutsch Bitte fügen Sie die Erweiterung „Labelife “ im Chrome Web Store hinzu. Die Erweiterung ist kompatibel mit ChromeOS-Computer, und dem Chrome-Browser von MacOS, aber NICHT mit dem Chrome-Browser von Windows.

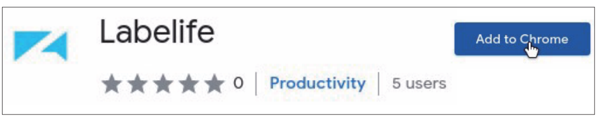
Labelife
Add to Chrome
★★★★★ 0
Productivity
5 users

2. Application Introduction
Einführung in die Anwendung

Applications Anwendungen	**Devices** Geräte	**Connection** Verbindung
Labelife PC	Windows/Mac	USB
Labelife	Chromebook	USB